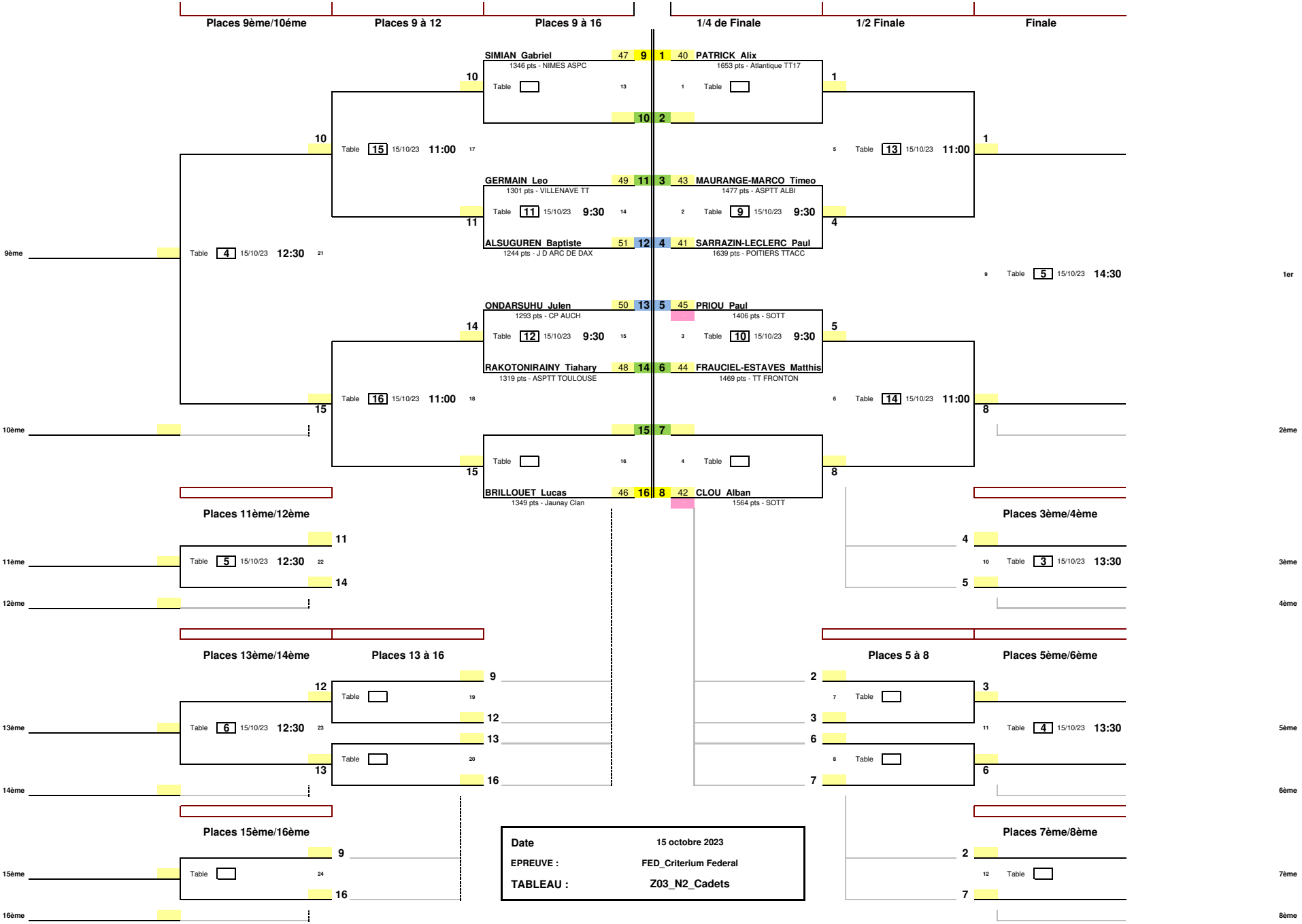

13_16G2I-16J-2 gr x 8-CI_v20190709.xls

14/10/2023